Copying of this document, and giving it to others and the use or communication of the contents thereof, are forbidden without express authority. Offenders are liable to the payment of damages. All rights are reserved in the event of the grant of a patent or the registration of a utility model or design.

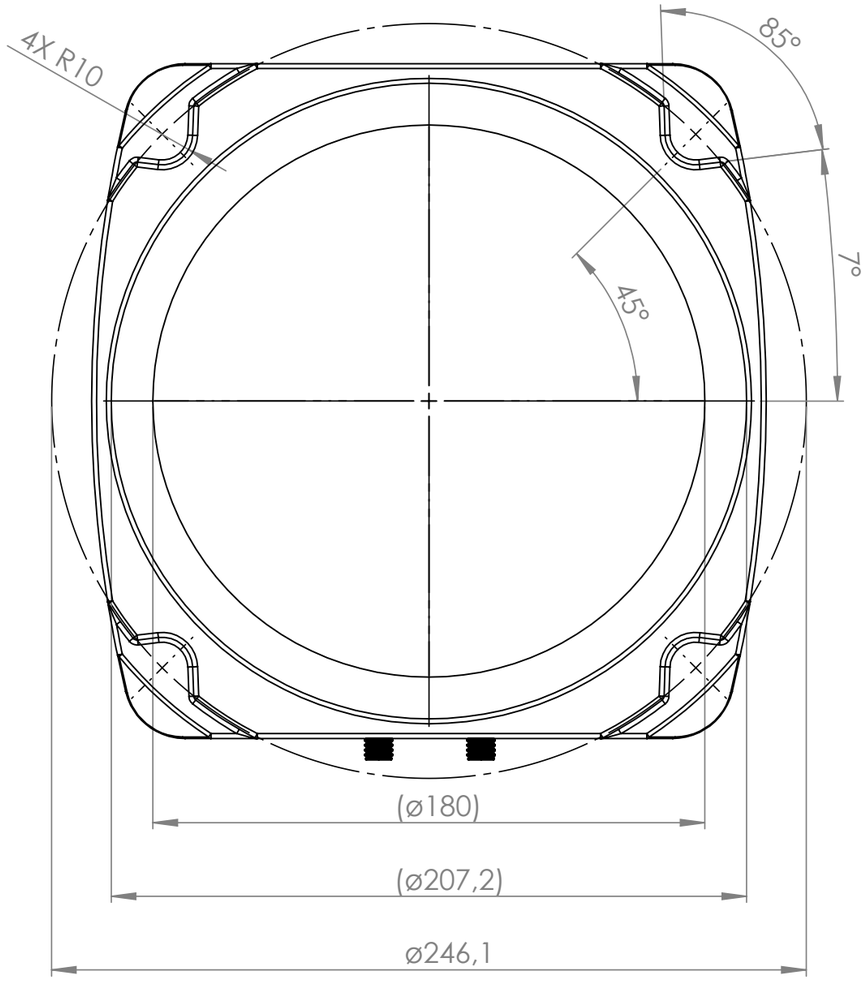

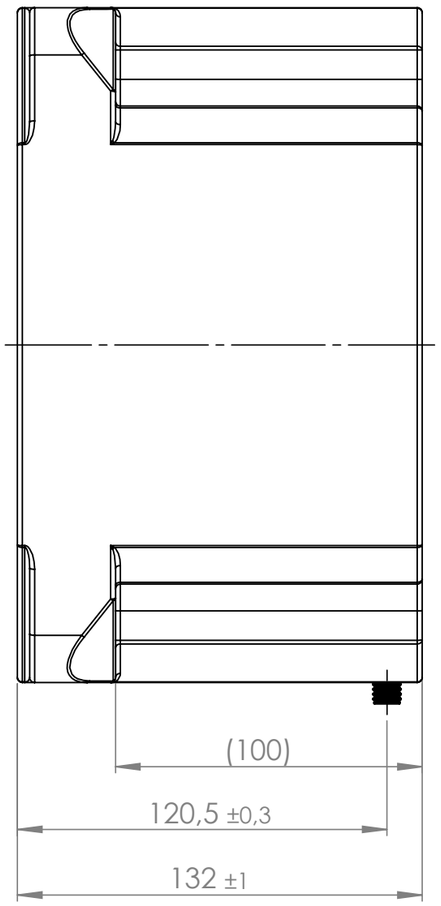

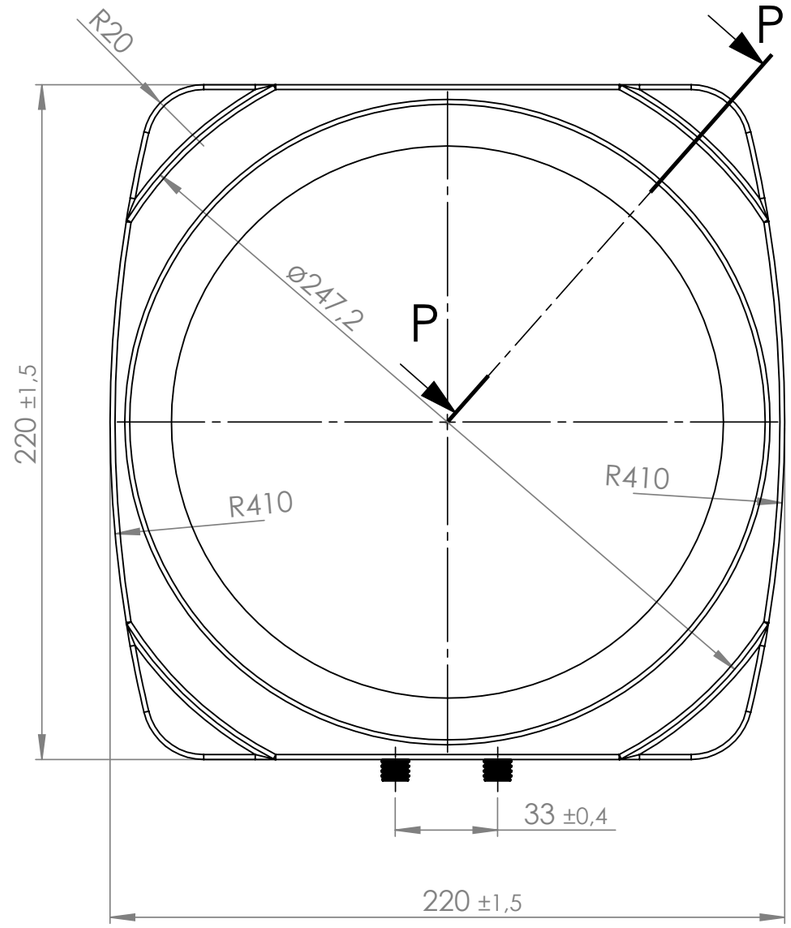

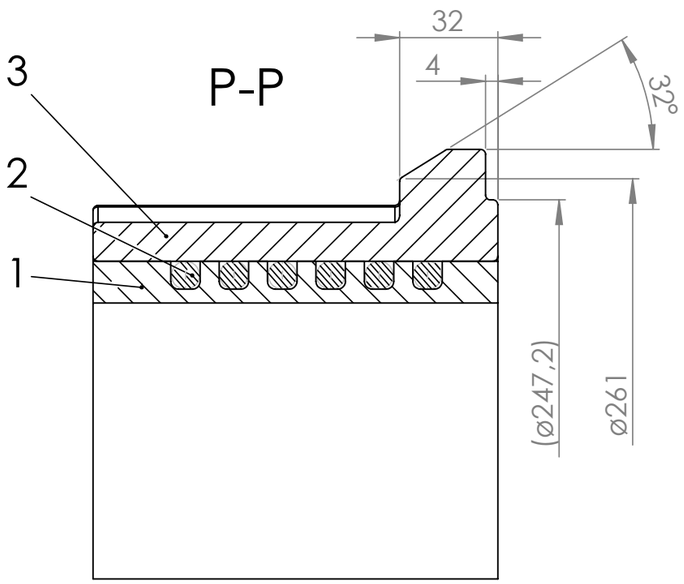

MAXIMÁLNÍ ÚKOS 2°

BEZ POVRCHOVÉ ÚPRAVY

IDENTIFIKACE ODLITKU:
MODELOVÉ ČÍSLO / LICÍ DATUM

ČÍSLO	NÁZEV - VÝKRES_REVIZE	POPIS	MNOŽSVÍ
1	VNITŘNÍ VLOŽKA 1100004_0	DÉLKA PAKETU L = 40 MM	1
2	HADICE	WS 110 DN 6 L = 4 000 MM	1
3	PLÁŠŤ ODLITEK	DLE 1100003_0	1

ZNAČKY DRSNOSTI DLE DIN ISO 1302 — Ra 6.3 | Ra 1.6 | Ra 0.8

MĚŘÍTKO: 1:2

ZOBRAZENÍ 1: METRICKÉ

VŠEOBECNÉ NEPŘEDEPSANÉ TOLERANCE ISO 2768-mK

VŠEOBECNÉ NEPŘEDEPSANÉ TOLERANCE ODLITKU ISO 8062 - DCTG8 - GCTG5

NEZAKÓTOVANÉ RÁDIUSY R = 1,6 mm
NEZAKÓTOVANÉ ZKOSENÍ Z = 1 x 45°
HRANY ODJEHLIT

POLOTOVAR (DIN / ČSN):

MATERIÁL: ALSI10MG

VÁHA 6,05 kg

		DATUM:
ZPRACOVAL	VANĚRKOVÁ TEREZA	05.09.2020
SCHVÁLIL:	HUZLÍK ROSTISLAV	11.09.2020
EDITOVAL:		

NÁZEV: STATOR

ČÍSLO MOTORU_REVIZE: 1100001_0

ČÍSLO VÝKRESU_REVIZE: 1100003 _ 0

Formát výkresu: A3

TYP MOTORU: SYNCHRONNÍ MOTOR B5 / IC3W7 / IP64

POČET LISTŮ: 1/1

Weitergabe sowie Vervielfaeltigung dieser Unterlage, Verwertung und Mitteilung ihres Inhaltes nicht gestattet, soweit nicht ausdruecklich zugestanden. Zuwiderhandlungen verpflichten zu Schadenersatz. Alle Rechte fuer den Fall der Patenterteilung oder Gebrauchsmuster-Eintragung vorbehalten.