Copying of this document, and giving it to others and the use or communication of the contents thereof, are forbidden without express authority. Offenders are liable to the payment of damages. All rights are reserved in the event of the grant of a patent or the registration of a utility model or design.

Weitergabe sowie Vervielfaeltigung dieser Unterlage, Verwertung und Mitteilung ihres Inhaltes nicht gestattet, soweit nicht ausdrueklich zugestanden. Zuwiderhandlungen verpflichten zu Schadenersatz. Alle Rechte fuer den Fall der Patenterteilung oder Gebrauchsmuster-Eintragung vorbehalten.

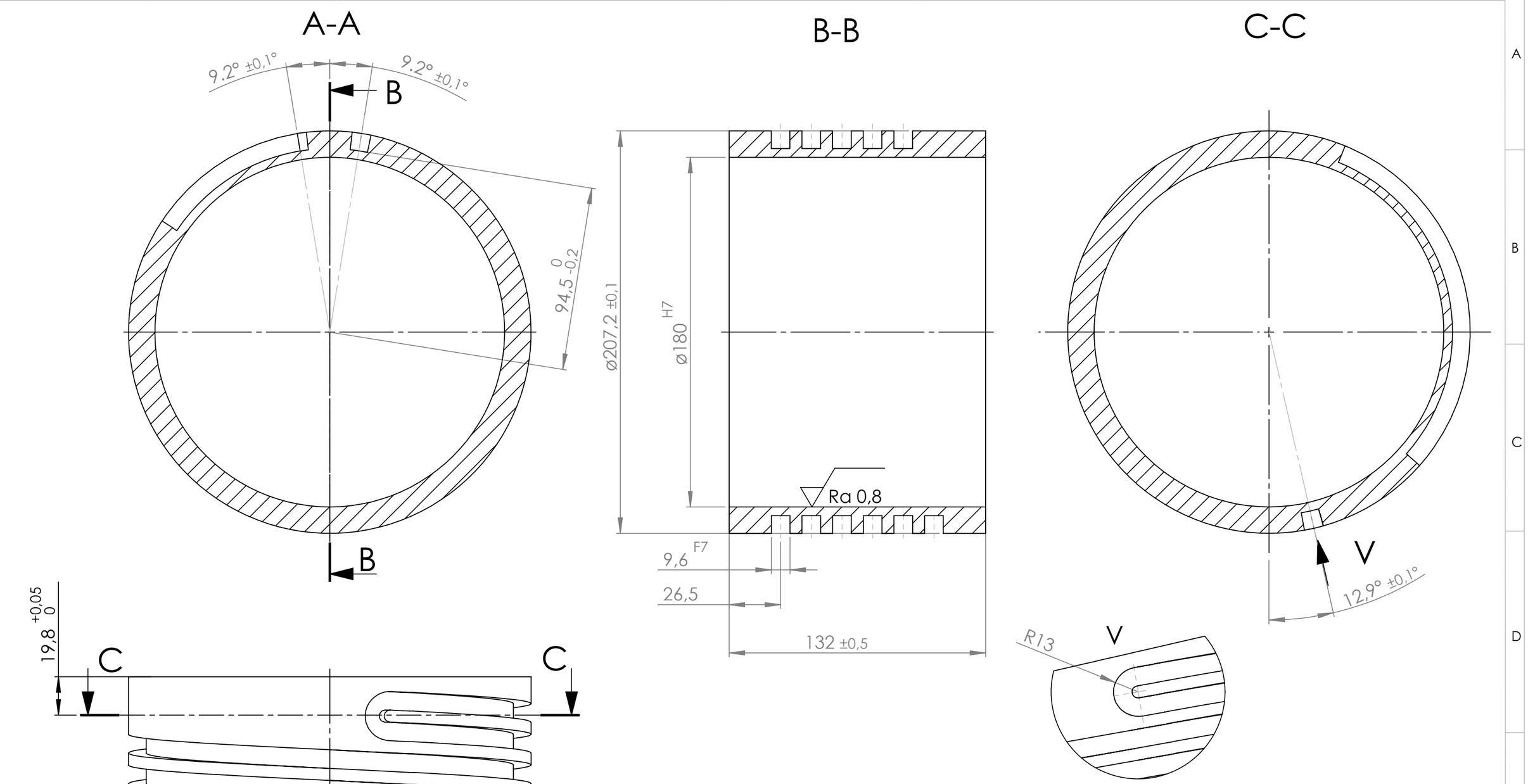

ZNAČKY DRSNOSTI DLE DIN ISO 1302	Ra 6.3	Ra 1.6	Ra 0.8	MĚŘÍTKO: 1:2	ZOBRAZENÍ 1: METRICKÉ
VŠEOBECNÉ NEPŘEDEPSANÉ TOLERANCE ISO 2768-mK VŠEOBECNÉ NEPŘEDEPSANÉ TOLERANCE ODLITKU ISO 8062 - DCTG8 - GCTG5		NEZAKÓTOVANÉ RÁDIUSY R = 1,0 mm NEZAKÓTOVANÉ ZKOSENÍ Z = 1 x 45° HRANY ODJEHLIT		POLOTOVAR (DIN / ČSN): TR ø219x25 - ČSN 42 5715.01 MATERIÁL: 11 353.0	VÁHA 2,15 kg
		DATUM:		NÁZEV:	
ZPRACOVAL	VANĚRKOVÁ TEREZA	05.09.2020		VNITRNI VLOZKA	
SCHVÁLIL:	HUZLÍK ROSTISLAV	11.09.2020			
EDITOVAL:					
	ČÍSLO MOTORU_REVIZE: 1100001_0			ČÍSLO VÝKRESU_REVIZE: 1100004 _ 0	Formát výkresu: A3
	TYP MOTORU: SYNCHRONNÍ MOTOR B5 / IC3W7 / IP64			POČET LISTŮ:	1/1