Copying of this document, and giving it to others and the use or communication of the contents thereof, are forbidden without express authority. Offenders are liable to the payment of damages. All rights are reserved in the event of the grant of a patent or the registration of a utility model or design.

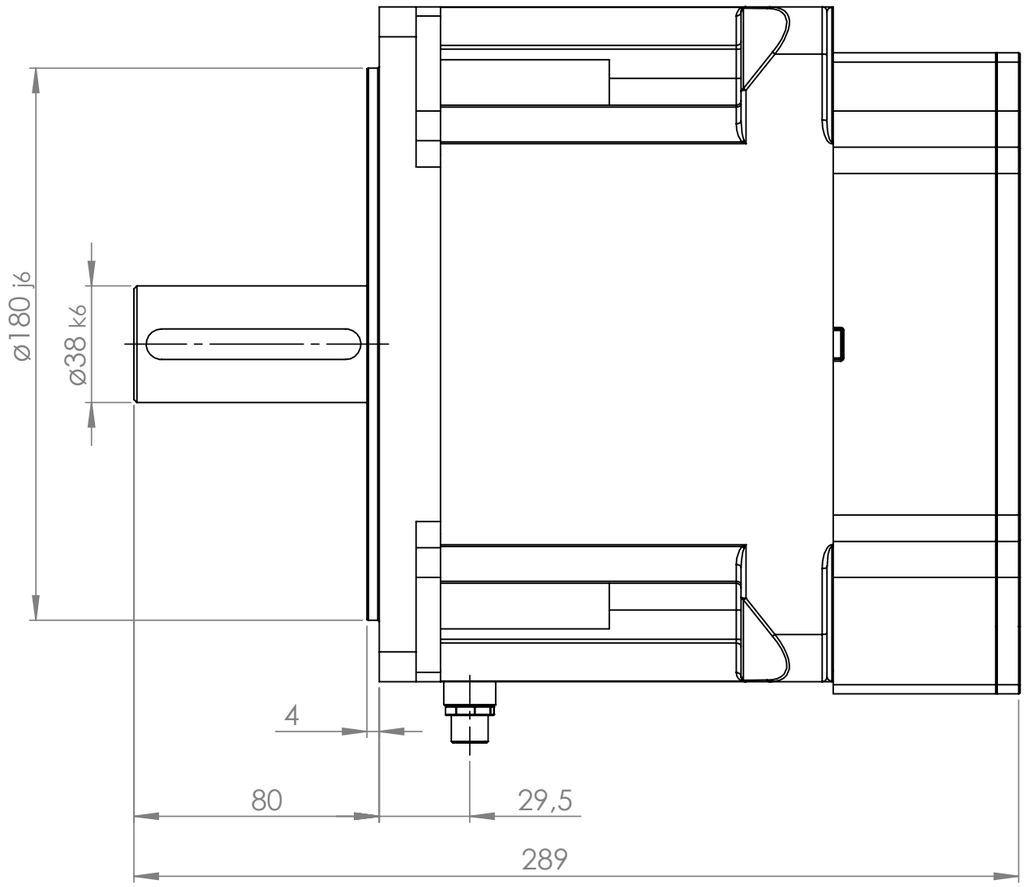

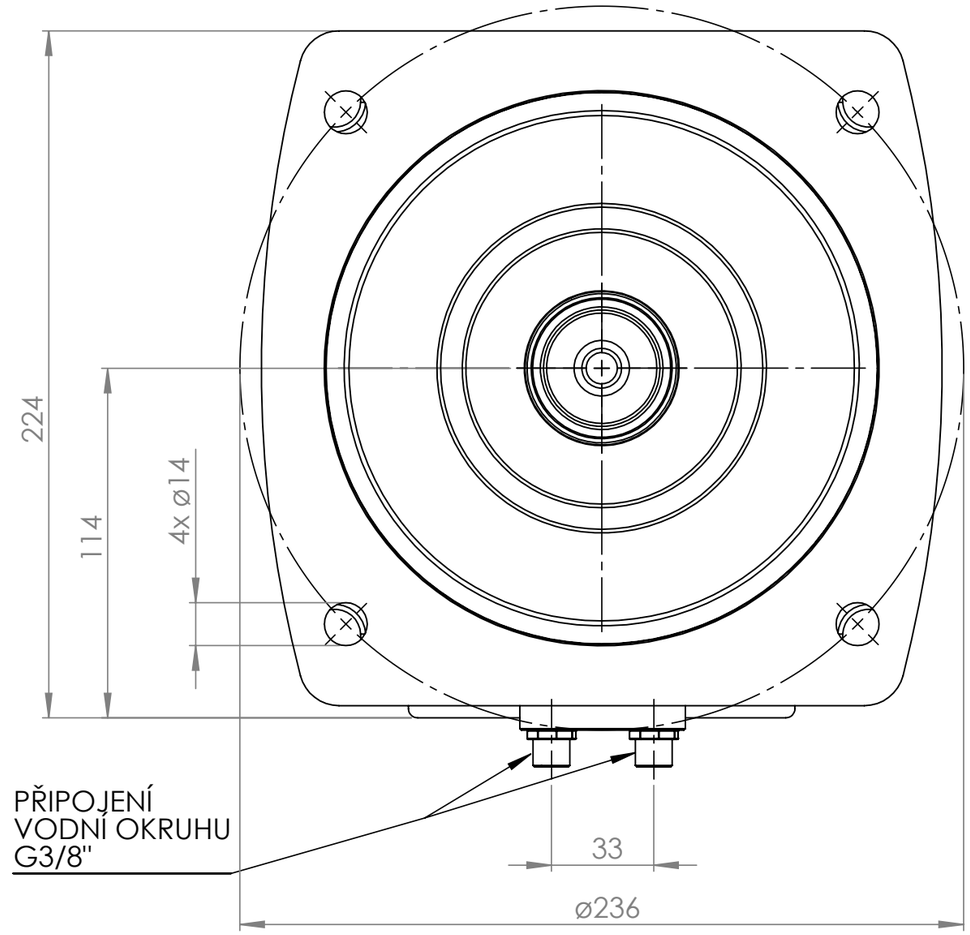

ZNAČKY DRSNOSTI DLE DIN ISO 1302	Ra 6.3	Ra 1.6	Ra 0.8
VŠEOBECNÉ NEPŘEDEPSANÉ TOLERANCE ISO 2768-mK	NEZAKÓTOVANÉ RÁDIUSY R = 1 mm		
VŠEOBECNÉ NEPŘEDEPSANÉ TOLERANCE ODLITKU ISO 8062 - DCTG8 - GCTG5	NEZAKÓTOVANÉ ZKOSENÍ Z = 1 x 45° HRANY ODJEHLIT		

MĚŘÍTKO: 1:2	ZOBRAZENÍ 1: METRICKÉ	
POLOTOVAR (DIN / ČSN):		
MATERIÁL:	VÁHA 22,33 kg	

		DATUM:
ZPRACOVAL	VANĚRKOVÁ TEREZA	05.09.2020
SCHVÁLIL:	HUZLÍK ROSTISLAV	11.09.2020
EDITOVAL:		

NÁZEV:

MOTOR KOMPLET

ČÍSLO MOTORU_REVIZE: -	ČÍSLO VÝKRESU_REVIZE: 1100001 _ 0	Formát výkresu: A3
TYP MOTORU: SYNCHRONNÍ MOTOR B5 / IC3W7 / IP64	POČET LISTŮ:	1/1

Weitergabe sowie Vervielfaeltigung dieser Unterlage, Verwertung und Mitteilung ihres Inhaltes nicht gestattet, soweit nicht ausdrueckliich zugestanden. Zuwiderhandlungen verpflichten zu Schadenersatz. Alle Rechte fuer den Fall der Patenterteilung oder Gebrauchsmuster-Eintragung vorbehalten.